HS-25

Athmer Fingerschutz Schloss-Seite

Finger-Klemm-Schutz für die Schloss-Seite. Verhindert unbeabsichtigtes Zufallen der Tür

Permanente Schutzfunktion durch automatische Aktivierung beim Öffnen der Tür

Manuelle Entriegelung von beiden Seiten der Tür

Drehknauf optional durch jeden beliebigen Knauf passend zum Tür-element auswechselbar

- Ideal zum Einsatz in Krippen und Kindertageseinrichtungen:
- Im U3-Bereich
- für schwere Türen
- Für stark frequentierte Türen
- Für Türen mit Türschließer (z.B. im WC-Bereich)

- Für Drehflügeltüren aus Holz
- Für gefälzte und stumpfe Türen
- DIN rechts/links verwendbar
- Aufgeschraubt auf die Schließfläche des Türblatts
- Montagehöhe variabel - Empfehlung: Mind. auf einer Höhe von 1,70 m

- Montageanleitung sowie Prüfzeugnis können angefordert werden

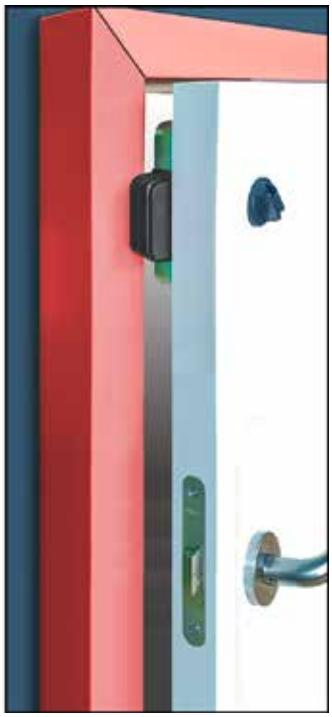

athmer
Lässt niX durch.

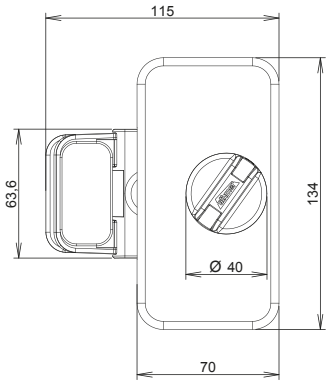

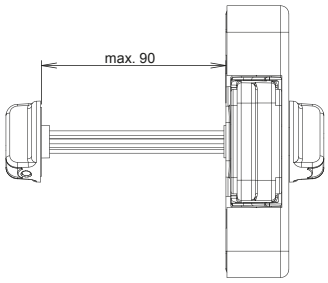

HS-25, Art. Nr. 025-22
€ 120,40 / zzgl MwSt. € 143,28

Zzgl. Versandkosten

Änderungen vorbehalten.

dollex®.de
04 21 - 37 94 166 - 0
Dichtungen für Fenster, Türen und viel mehr.....
Klemmschutzprofile
Neidenburger Str. 6, 28207 Bremen, **www.dollex.de**,
info@dollex.de, Fax - 04 21 - 37 94 166 - 2

20230205